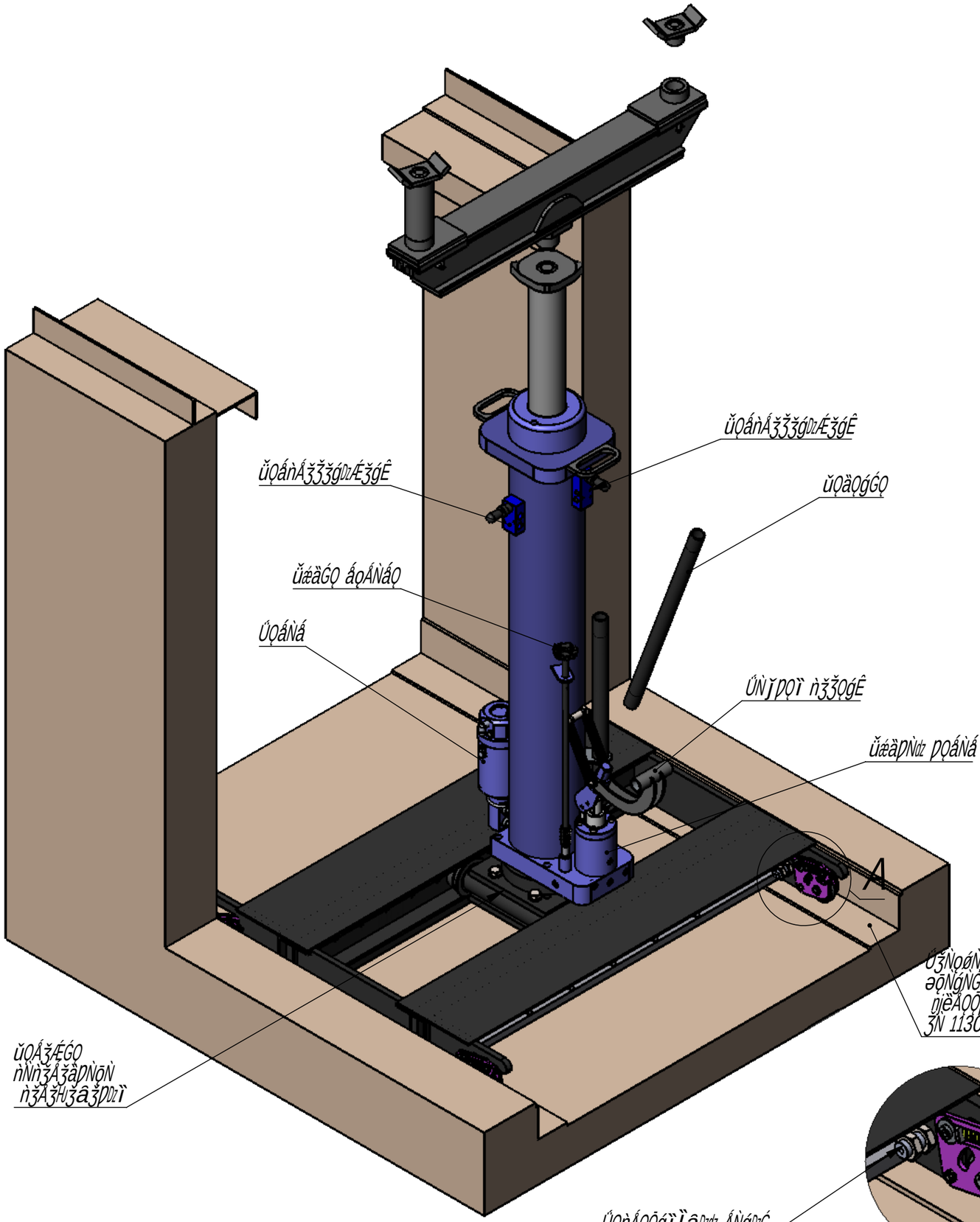
ŭęåńÁžžžgDzÆžgÊ
ŭęåńÁžžžgDzÆžgÊ
ŭęàęGę
ŭęåńÁžžžgDzÆžgÊ
ŭęàęgGę
ŭæàGę åęÁŃåę
ÚęåŃá
ŰŃžęęŃ ńžžęgÊ
ŭæàęŃdz ęęåŃá
ŭęÁžÆGę ńŃńžÁžàęŃęŃ ńžÁžHžâžęDzÌ
A

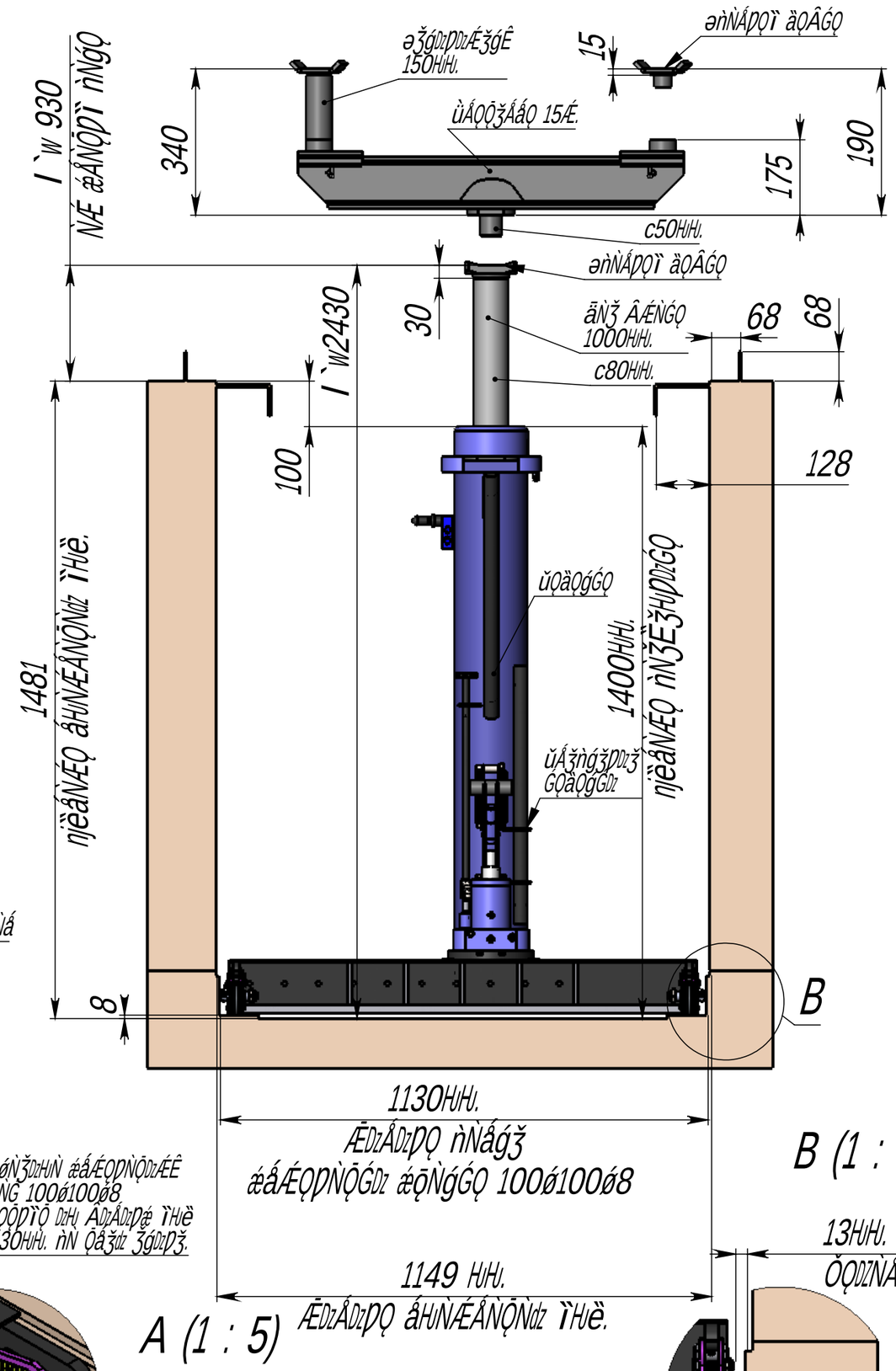
ńÆ æåŃęÌ ńŃgę
l`w 930
ęžgDzęDzÆžgÊ
150HJHJ.
15
ęńŃÁęÌ àęÂGę
ùÁęęžÁåę 15Æ.
340
175
190
c50HJHJ.
ęńŃÁęÌ àęÂGę
30
ãŃž ÂÆŃGę
1000HJHJ.
68
68
c80HJHJ.
l`w2430
100
128
1481
ńÌèåŃÆę åHJŃÆÁŃęŃdz ÌHJè.
ŭęàęgGę
1400HJHJ.
ńÌèåŃÆę ńŃžÊžHJęDzGę
ŭÁžńgžęDzž GęàęgGDz
8
B
1130HJHJ.
ÆDzÅDzęę ńŃågž
æåÆęęŃęGDz æęŃgGę 100ø100ø8
B (1 : 6)
ŰžŃęøŃžDzHJŃ æåÆęęŃęDzÆÊ
æęŃgNG 100ø100ø8
ńÌèÁęęÌę DzHJ ÁDzÁDzęæ ÌHJè
žN 1130HJHJ. ńŃ ęåždz žgDzęž.
13HJHJ.
ÕęDzŃÁ
1149 HJHJ.
ÆDzÅDzęę åHJŃÆÁŃęŃdz ÌHJè.
A (1 : 5)
ÚęńÁęęgÌÌâDzdz ÁŃgDzG
ŰŃžńÁæžDzęžęęŃž GŃgžáŃ
ÚęńÁęęgÌÌâDzdz ÁŃgDz