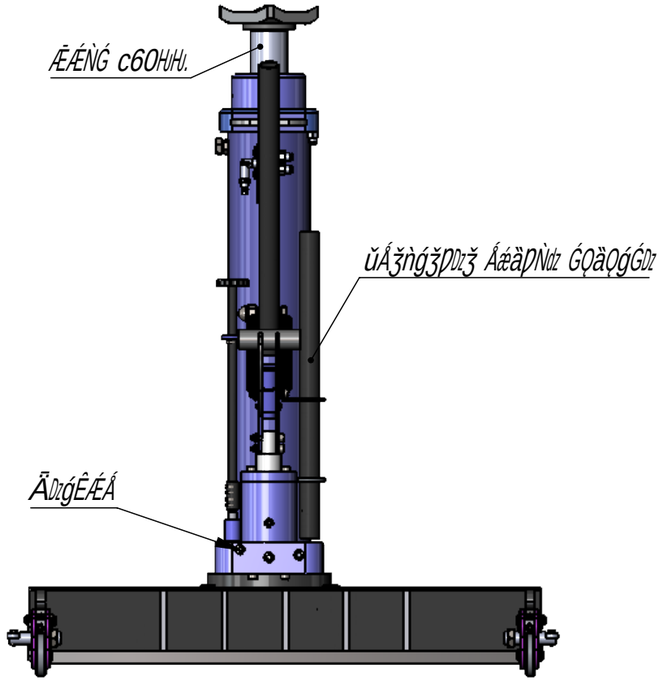
ÆÁÈÑĞ c60НЛЛ.
ŭÁžnğžÞDzž ÅæàÞNdz ĞQàQğĞDz
ÃDzğÊÁÉÁ

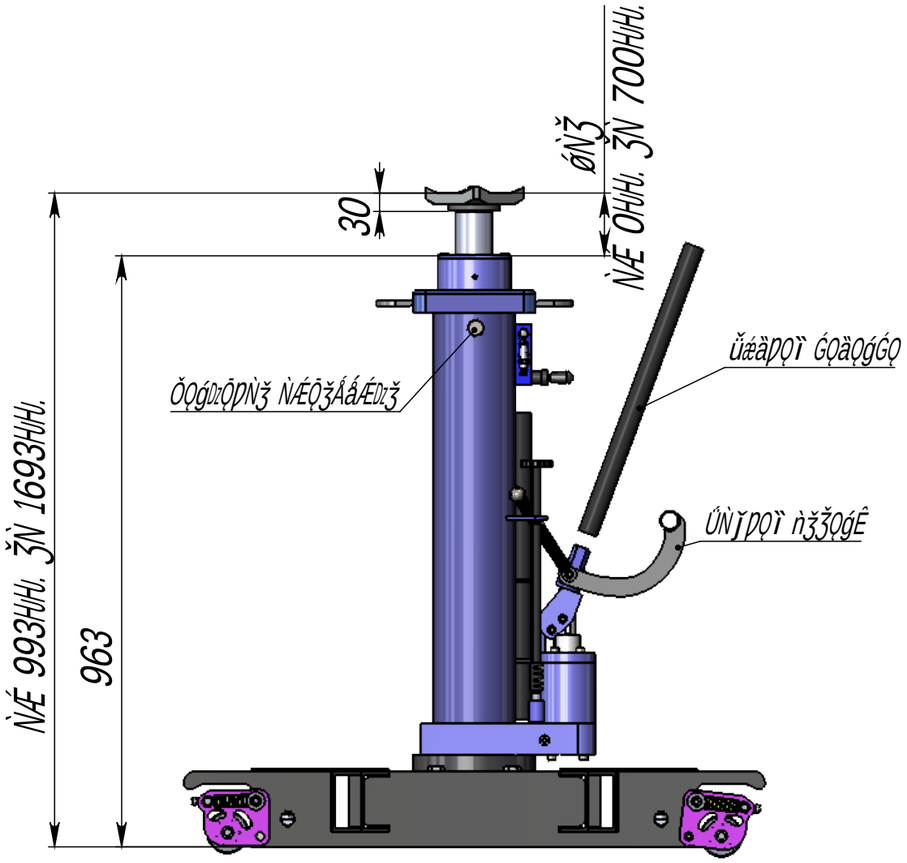
øÑž
NÆ ОНЛЛ. žÑ 700НЛЛ.
30
NÁÉ 993НЛЛ. žÑ 1693НЛЛ.
963
ÕQğDzÕÞÑž ÑÁÉÕžÁåÁÉDzž
ŭæàÞQÌ ĞQàQğĞQ
ŰÑŭÞQÌ nžžQğÊ

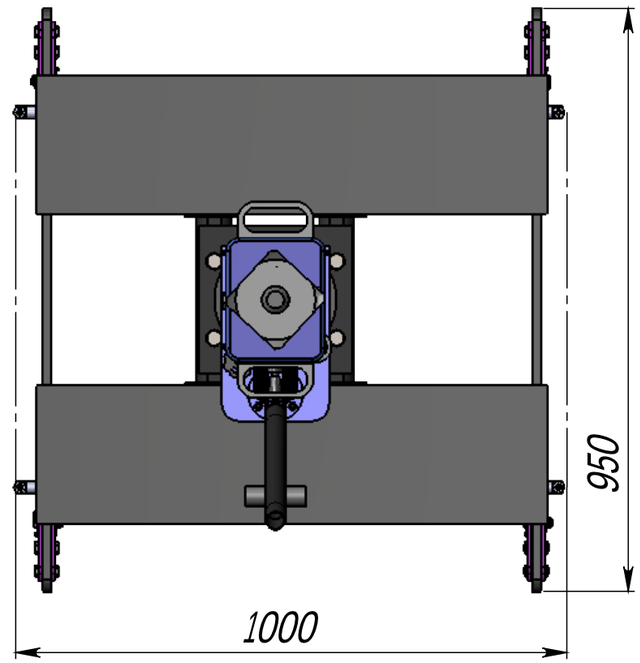
950
1000

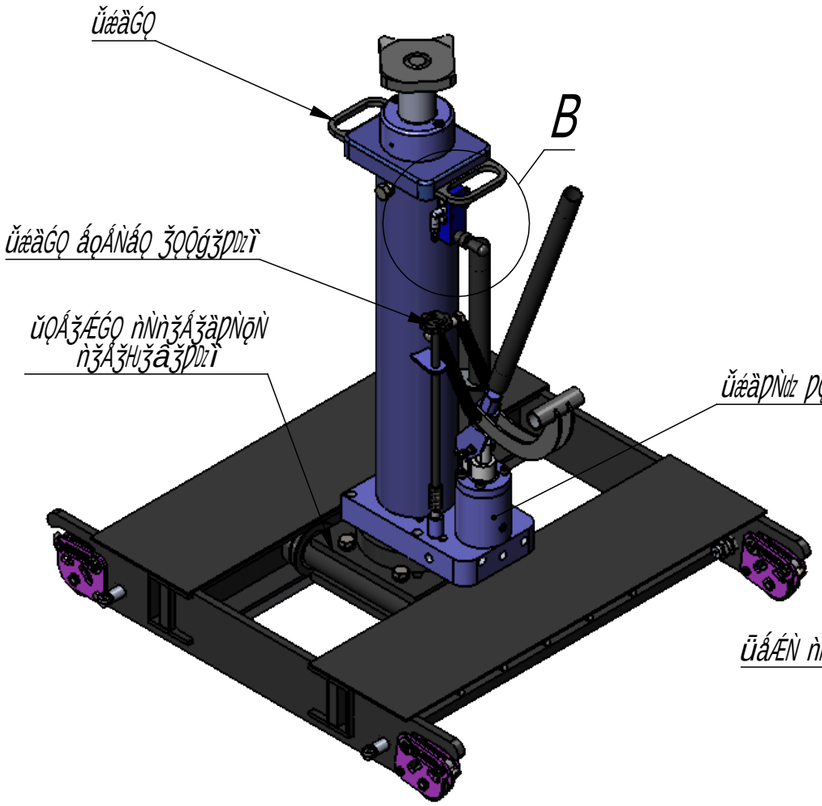
ŭæàĞQ
B
ŭæàĞQ áQÁÑáQ žQÕğžÞDzì
ŭQÁžÁÉĞQ nÑnžÁžàÞÑQÑ
nžÁžHžâžÞDzì
ŭæàÞNdz QáÑá

B (1 : 5)

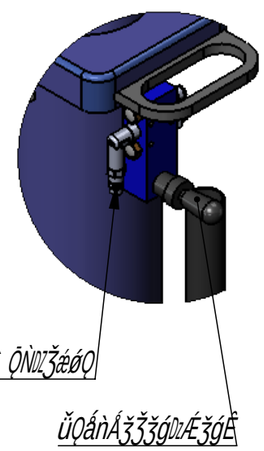
ūåÁÉÑ nÑžĞğÌàžÞDzì ÕÑDzžæøQ
ŭQåÑÁžžžğDzÁžğÊ

D (1 : 5)

úQÁQÞDzàDzÁžğÊ nÑqÑŭžÞDzì
GQÁžÁĞDz Q ìHžž
ŰÑžnÁæŭDzÞžÞDÑž ĞÑğžáÑ

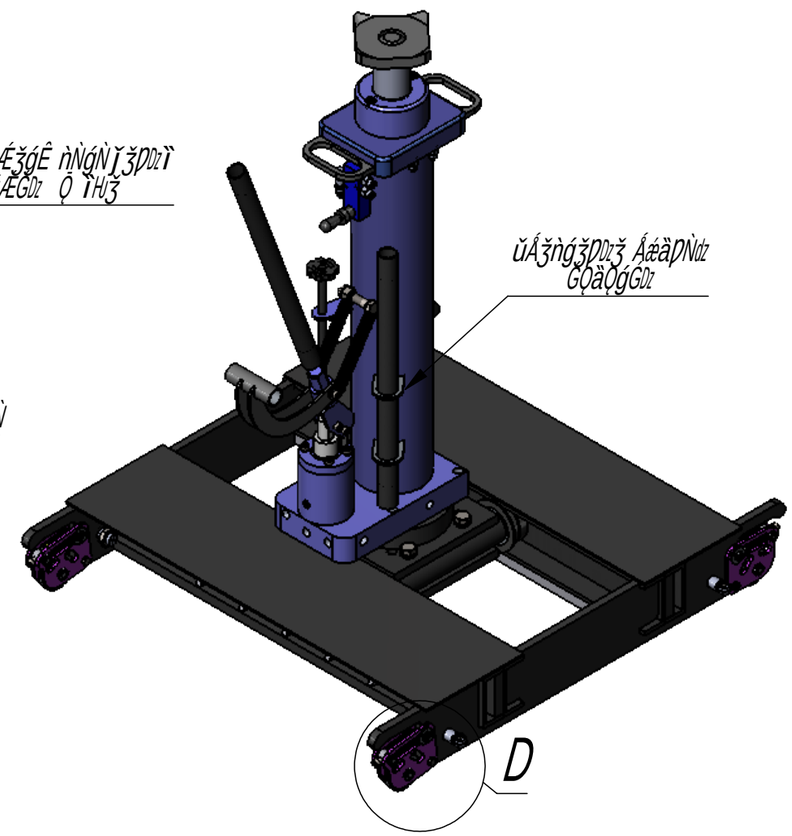
ŭÁžnğžÞDzž ÅæàÞNdz
GQàQğĞDz
D